mark®

Instrukcja techniczna **PL**

MARK EASYAIR T200

0662620_R01

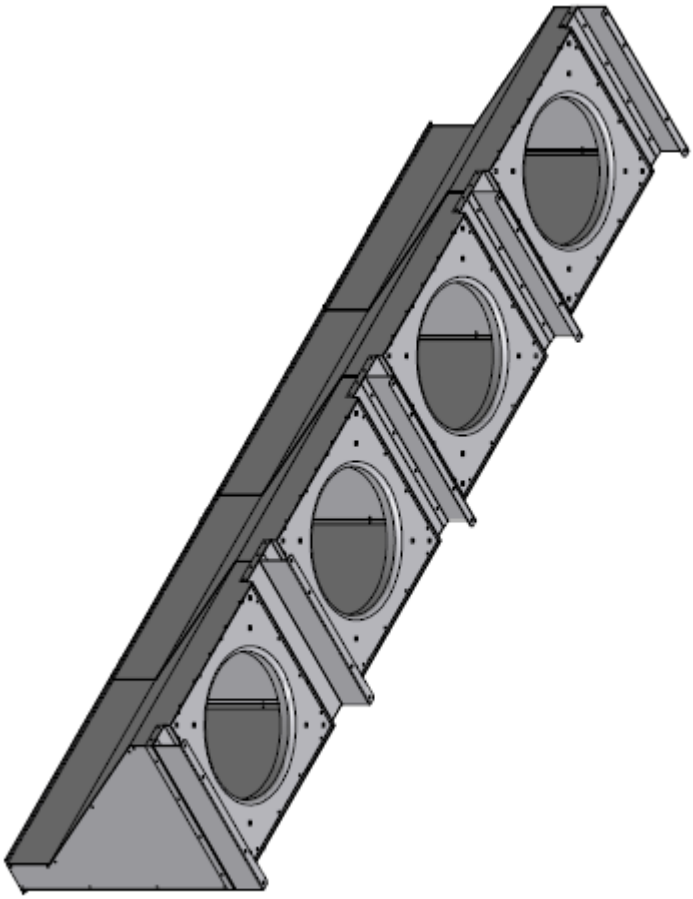

Przed przystąpieniem do instalacji urządzenia, proszę zapoznać się z poniższym dokumentem

PL

Ostrzeżenie
Niepoprawnie wykonane czynności instalacyjne, związane z regulacją, przerabianiem oraz konserwacją mogą prowadzić do zniszczenia, uszkodzenia lub wybuchu materiału. Wszelkie prace muszą być przeprowadzane przez uprawnionych do tego osób. Karta gwarancyjnaurządzenia ustawionego niezgodnie z instrukcją podlega unieważnieniu. Warunkiem utrzymania gwarancji jest wykonywanie corocznych przeglądów okresowych przez serwis Mark Polska Sp. z o.o.

Informacje ogólne
K urtyna powietrzna(zimna) rmy Mark produkowane jest zgodnie z europejskimi dyrektywami i według najnowszych standardów. Podczas produkcji kurtyny powietrzne rmy Mark wyposażane są w elementy grzejne wykorzystujące ciepłą wodę lub w grzałki elektryczne.

Warunki zapewnienia optymalnej wydajności kurtyny powietrznej
Temperatura w pomieszczeniu powinna wynosić minimum +4 °C i maksimum +40 °C.
Maksymalna temperatura otworu wylotowego to +55 °C.

Po odbiorze proszę otworzyć opakowanie transportowe i obejrzeć urządzenie w celu wykluczenia uszkodzeń powstałych wpodczas przewozu. Każde widoczne uszkodzenie należy niezwłocznie, przed rozpoczęciem instalacji, zgłosić dealerowi rmy Mark, z którego usług Państwo korzystacie. Proszę NIE OTWIERAĆ opakowania transportowego, jeśli uszkodzenie jest widoczne. Urządzenie powinno być przechowywane w miejscu osłoniętym, zabezpieczonym przed uszkodzeniami mechanicznymi, kurzem, szronem oraz deszczem. Temperatura przechowywania to od -20 °C do +40 °C. Proszę nie narażać urządzenia na uszkodzenie w transporcie.

! Uwaga! Ciężki ładunek.
Proszę nie stawać pod wiszącym ładunkiem podczas transportu lub instalacji.

Instalacja
Optymalny rezultat i wydajność zostaną osiągnięte, jeśli nagrzewnica powietrza zostanie zains-ta lowana jak najbliżej górnej krawędzi przejścia w drzwiach. Proszę zapewnić swobodny dostęp do otworu, dostępowego.

! Uwaga! Cała instalacja musi spełniać wymagania lokalnych przepisów. Wszelkie prace związane z instalacją elektryczną MUSZĄ być wykonywane jedynie przez wykwalifikowany personel techniczny.

Konserwacja
Kurtyna powietrzna rmy Mark nie wymaga żadnej konserwacji poza regularnym czyszczeniem. Nie ma potrzeby demontażu do czyszczenia. Kratka wlotowa posiadająca mikroskopijne otwory także działa jak ltr. Sprawdź kratkę wlotową pod kątem zanieczyszczeń i przeczyść ją, jeśli to konieczne. Przegląd może być robiony co tydzień (w dużych skupiskach ludzi i przy wysokim zanieczyszczeniu powietrza) lub co miesiąc (w małych skupiskach ludzi i przy umiarkowanym zanieczyszczeniu powietrza).
W pomieszczeniach klimatyzowanych comiesięczny przegląd powinien wystarczyć, ale częstsze przeglądy powinny być robione zaraz po instalacji. Proszę czyścić kratkę wlotową używając w tym celu jednej z poniższych metod:

- Proszę zetrzeć kurz suchą szmatką
- Proszę wyciągnąć kurz używając suchego odkurzacza ze szczotką z włosia
- W miejscach gdzie nagromadzenie kurzu jest większe może być konieczne użycie miękkiej szczotki z włosia

Proszę czyścić obudowę używając lekko zwilżonej szmatki i łagodnego detergentu jeśli zajdzie taka potrzeba. Proszę nigdy nie używać detergentów, które drapią i wytrawiają powierzchnię lub są na bazie kwasu.
Proszę nigdy nie czyścić wnętrza kurtyny powietrznej za pomocą wody lub pary.
Zalecana konserwacja musi być przeprowadzana, ponieważ jej zaniedbanie może skutkować p-o chłanianiem powietrza o obciążeniem wiatraczków. Zaniedbanie może być przyczyną unieważnienia gwarancji!

! Uwaga! Proszę używać tylko wody lub łagodnych detergentów w celu wyczyszczenia obudowy. Proszę nigdy nie używać płynów ani pary do czyszczenia wewnętrznych części i komponentów.

W przypadku awarii
Proszę wyczyścić kratkę wlotową z całego nagromadzonego kurzu (rozdział poświęcony konserwacji powyżej). Proszę sprawdzić czy aktywowany jest system gorącej wody i czy rury są ciepłe. Proszę sprawdzić stan obwodów elektrycznych. Posługując się przyciskami na sterowniku, pro szę ustawić wiatraczki kurtyny powietrznej w najwyższej pozycji. Jeśli powyżej opisane czynności nie pomogą, proszę skontaktować się z reprezentantem rmy Mark.

Naprawa
Kurtyna powietrzna musi zawsze być odłączona od głównego źródła zasilania. Proszę się upewnić, że wiatraczki zupełnie się zatrzymały.

Proszę używać tylko oryginalnych części zamiennych rmy Mark!

! Jeśli zamierzają Państwo dokonać naprawy, przed odłączeniem głównego źródła zasilania, proszę zawsze kompletnie zatrzymać ruch wentylatorów, używając w tym celu sterownika!

Czas i warunki gwarancji
Każda kurtyna powietrzna rmy Mark posiada 3 lata gwarancji. Gwarancja obejmuje błędy konstrukcyjne i materiałowe. Przed zażądaniem naprawy gwarancyjnej muszą Państwo odbyć udoku mentowaną na piśmie rozmowę z re prezentantem rmy Mark. Gwarancja może być nieważna, jeśli zaobserwowano brak odpowiedniej konserwacji. Podlega to zastrzeżeniu i ocenie przez reprezentanta rmy Mark.

Schemat elektryczny

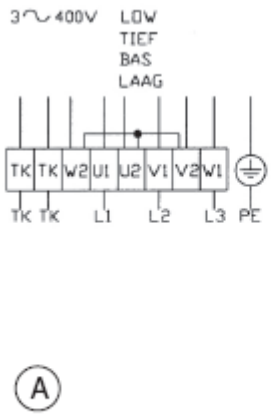

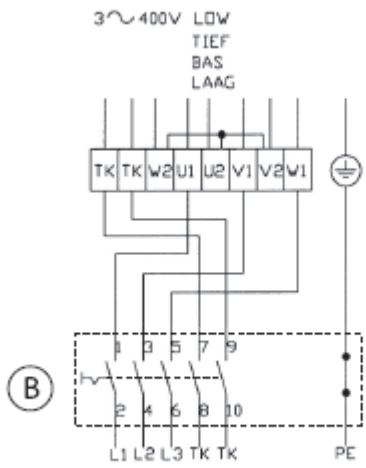

A Schemat połączeń elektrycznych silnika
3~ pozycja niska

B Opcja:
Schemat połączeń elektrycznych
3~ pozycja niska z głównym wyłącznikiem.
Przez zmianę L1 i L2 można zmienić kierunek obrotu.

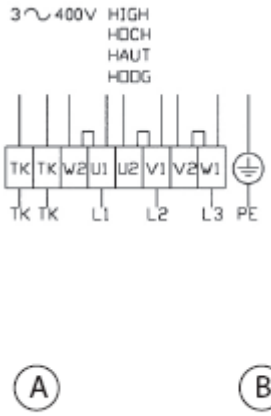

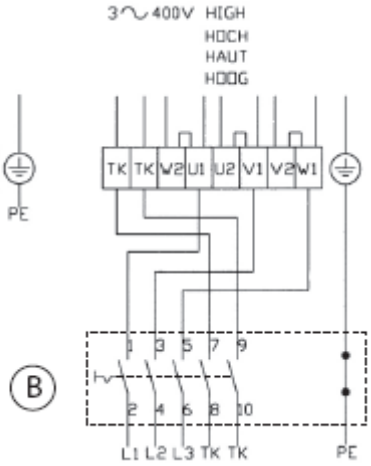

A Schemat połączeń elektrycznych silnika
3~ pozycja wysoka.

B Opcja:
Schemat połączeń elektrycznych
3~ pozycja wysoka z głównym wyłącznikiem.
Przez zmianę L1 i L2 można zmienić kierunek obrotu

Kurtyna przemysłowa zimna Mark T 200 L

Wysokość zawieszenia (m)*	Szarokość (m)	Przepływ powietrza (m3/h) **	Natężenie (A)	Napięcie(V)
3-4	2,1	8 400	2,01	400
3-5	3,0	11 200	2,68	400
3-5	4,2	16 800	4,02	400
3-6	5,1	19 600	4,69	400
3-7	6,0	22 400	5,36	400

* Kurtyna musi spełniać warunek: szerokość kurtyny ≥ szerokość otworu bramy.
** Na zapytanie istnieje możliwość zwiększenia przepływu powietrza.

Kurtyna przemysłowa zimna Mark T 200 H

Wysokość zawieszenia (m)*	Szarokość (m)	Przepływ powietrza (m3/h) **	Natężenie (A)	Napięcie(V)
4-6	2,1	11 200	2,10	400
4-6	3,0	14 900	2,78	400
4-6	4,2	22 400	4,12	400
4-7	5,1	26 100	4,85	400
4-7	6,0	29 800	5,47	400

* Kurtyna musi spełniać warunek: szerokość kurtyny ≥ szerokość otworu bramy.
** Na zapytanie istnieje możliwość zwiększenia przepływu powietrza.

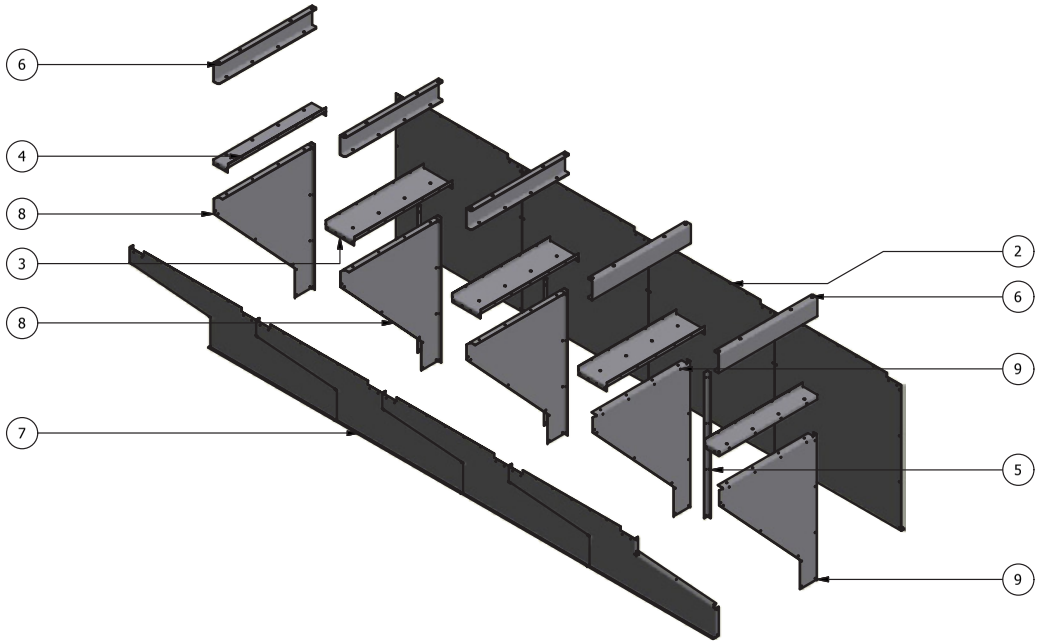

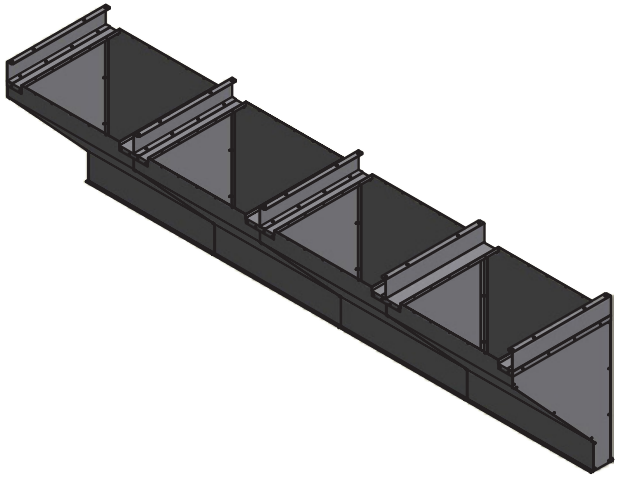

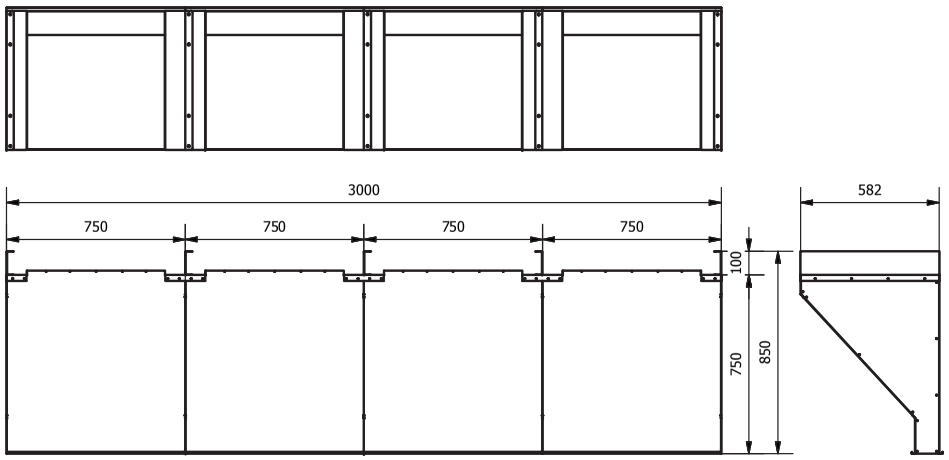

ST.-NR.	AAN-TAL.	BENAMING	MATERIAAL	NORMAAND./AFM.	KODE/OPM.	VER.
10	2	302087 ZIJKANT TANNER LUCHTSLUIS RECHTS	ALUZINC		LBK 6884	
9	3	302087 ZIJKANT TANNER LUCHTSLUIS LINKS	ALUZINC		LBK 6883	
8	4	302087VOORKANT TANNER LUCHTSLUIS	ALUZINC		LBK 6882	
7	5	302087 OPHANGPROFIEL TANNER LUCHTSLUIS	SENDZ		LBK 6881	
6	3	302087 HOEKPROFIEL TANNER LUCHTSLUIS	ALUZINC		LBK 6880	
5	2	302087 DAK TANNER LUCHTSLUIS UITEINDE	ALUZINC		LBK 6879	
4	3	302087 DAK TANNER LUCHTSLUIS TUSSEN	ALUZINC		LBK 6878	
3	4	302087 ACHTERKANT TANNER LUCHTSLUIS	ALUZINC		LBK 6877	
2	1	ACHTERWAND TANNER 200	Default		13 23 042	
1	1	AXIAL VENT 1330 RPM	Default		06 21 672	

Property of [redacted] B.V. VEENDAM, HOLLAND.

Projekt : Datum:5-11-2012

Getekend: P.V.DUINEN

Gecontroleerd: K.S.Dijkstra

Code nummer:

318636 LUCHTSLUIS TANNER 200 4 DELEN

AM.(PN)	Nominale maten	0 t/m 6	> 6 t/m 30	> 30 t/m 1000	> 1000 t/m 2000	> 2000 t/m 4000
Tolerantie	Plaatwerk	± 0.2	± 0.5	± 1	± 1	± 2
	Draai- en freeswerk	Volgens NEN-ISO 2768-m				

Scale: Blad: 1 /1 Versie:

Ra Ra Ruwheid Volgens NEN 3634

PL

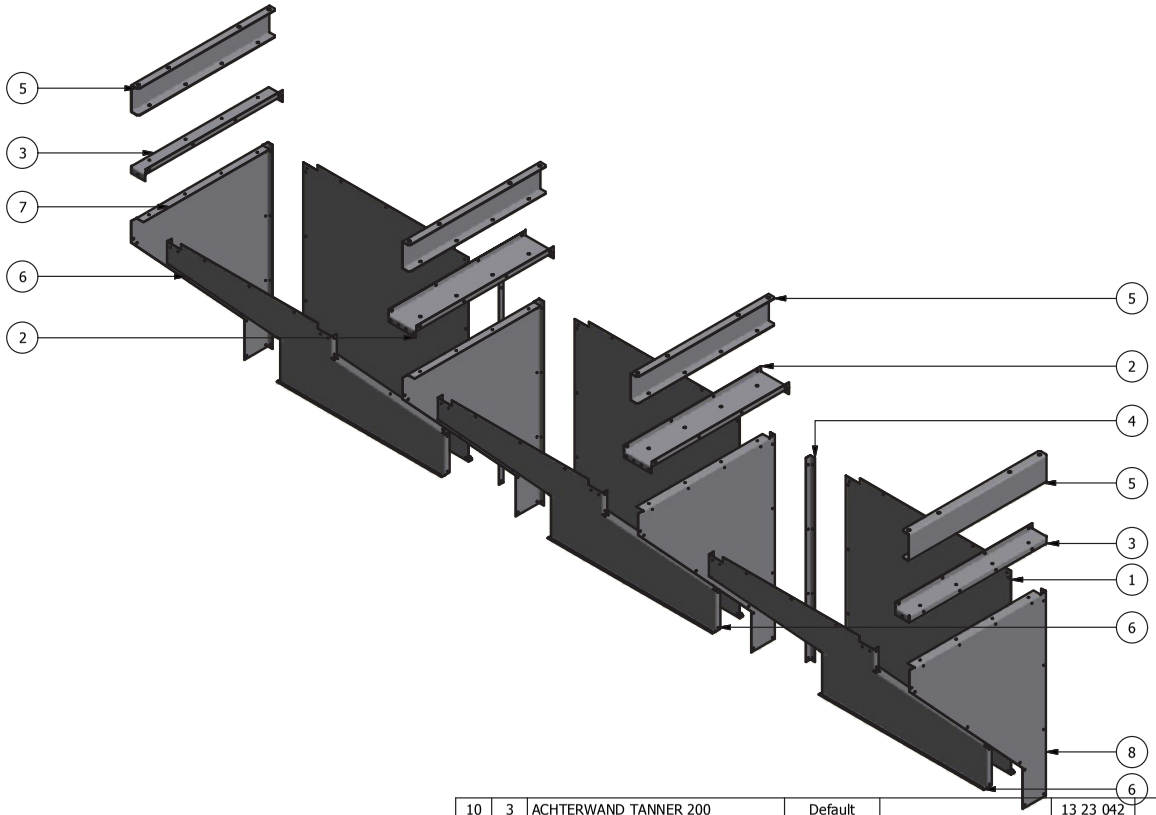

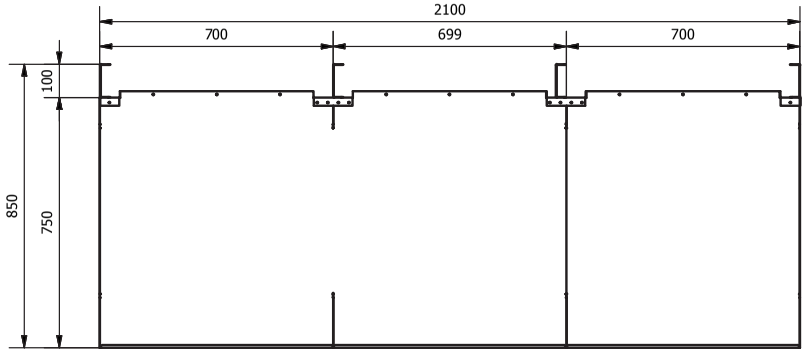

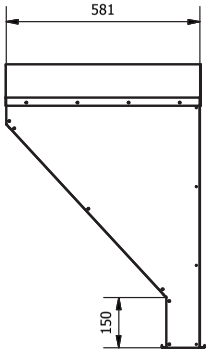

ST.-NR.	AAN-TAL.	BENAMING	MATERIAAL	NORMAAND./AFM.	KODE/OPM.	VER.
10	3	ACHTERWAND TANNER 200	Default		13 23 042	
9	3	AXIAL VENT 1330 RPM	Default		06 21 672	
8	4	90066 OPHANGPROFIEL T2 LUCHTSLUIS	SENDZ		LBK8889	
7	2	90066 DAK T2 LUCHTSLUIS TUSSEN	ALUZINC		LBK8886	
6	2	90066 DAK T2 LUCHTSLUIS UITEINDE	ALUZINC		LBK8887	
5	2	90066 HOEKPROFIEL T2 LUCHTSLUIS	ALUZINC		LBK8888	
4	2	90066 ZIJKANT T2 LUCHTSLUIS RECHTS	ALUZINC		LBK8892	
3	2	90066 ZIJKANT T2 LUCHTSLUIS LINKS	ALUZINC		LBK8891	
2	3	90066 VOORKANT T2 LUCHTSLUIS	ALUZINC		LBK8890	
1	3	90066 ACHTERKANT T2 LUCHTSLUIS	ALUZINC		LBK8885	

Property of [redacted] B.V. VEENDAM, HOLLAND.

Projekt :

Datum: 5-11-2012

Getekend: P.V.DUINEN

Gecontroleerd: K.S. Dijkstra

Code nummer:

318636 LUCHTSLUIS TANNER 200 3 DELEN

Scale: Blad: 1 /1 Versie:

Tolerantie	Nominale maten	0 t/m 6	> 6 t/m 30	> 30 t/m 1000	> 1000 t/m 2000	> 2000 t/m 4000
	Plaatwerk	± 0.2	± 0.5	± 1	± 1	± 2
	Draai- en freeswerk	Volgens NEN-ISO 2768-m				

Ra Ra Ruwheid Volgens NEN 3634

26-6-2007 14:17:18, ksd38, Origineel,
Origineel

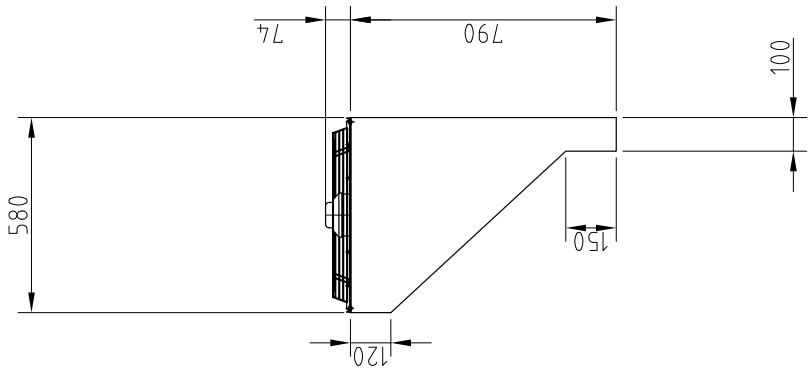

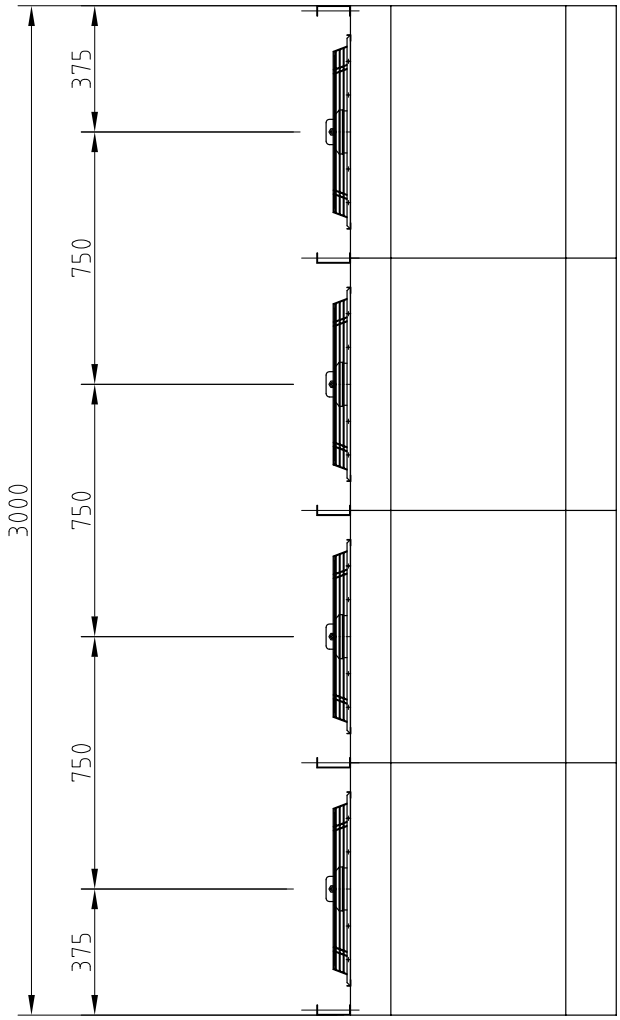

0	BASIS ONTWERP BASIC DESIGN	0	12-01-2007	K.S. DIJKSTRA	
W.NR.	OPMERKING / REMARKS	INDEX	DATUM / DATE	NAAM / NAME	

TYPE | KODE | MAT.NR. | TEK.NR.

BENAMING	MATERIAAL	NORMAAND/AFM.	KODE/OPM.	FORM.
Property of Dijkstra B.V. VEENDAM, HOLLAND.		Projekt :		
LUCHTSLUIS T203-4 Qv= 16600m3/h		Scale :		
		Get.: K.S.D.	V07-	007
		Dat.: 06-'07		
Nominale maten	0,5 / 0,0	+,6 / -,0	+,30 / -,00	+2000 / -2000	±2
Plaatwerk	±0,2	±0,5	±1	±1	
Draai- en freeswerk	Volgens NEN-ISO 2768-m				
Tolerantie			Gec.:	Blad : 1	
			Ra/	Ra/	Ruwheid Volgens NEN 3634

PL

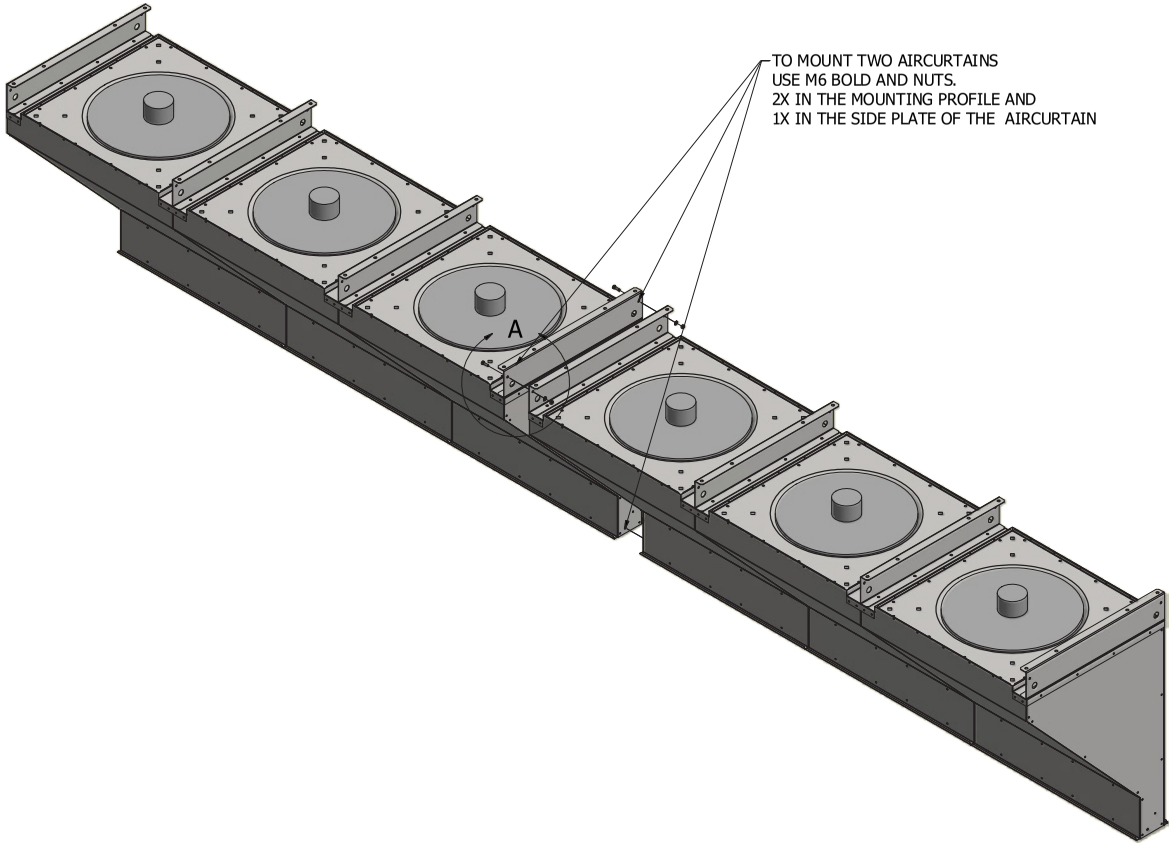

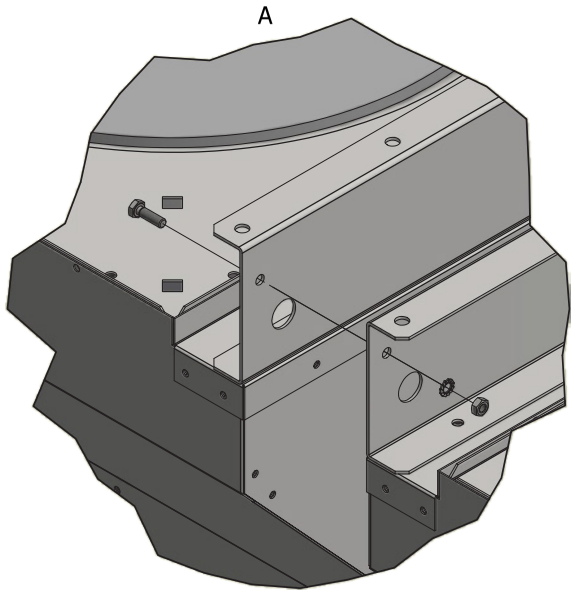

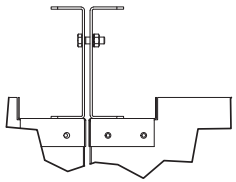

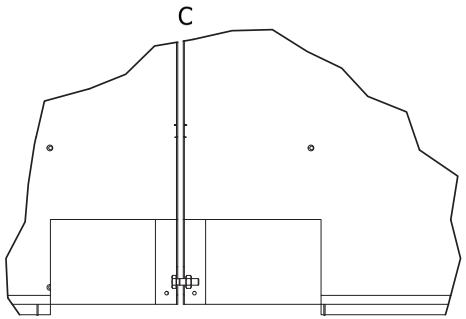

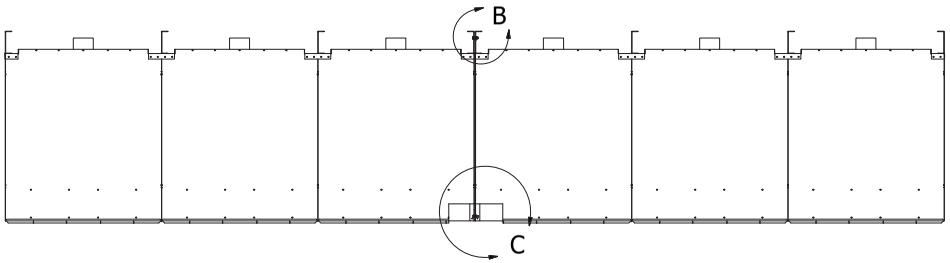

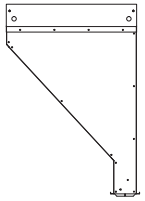

ST. NR.	AAN-TAL	BENAMING	MATERIAAL	KODE/OPM.	VER.

Property of [redacted] B.V. VEENDAM, HOLLAND.

Projekt : Datum:19-4-2018

Getekend: P.v.Duinen

Gecontroleerd: K.S. Dijkstra

Code nummer:

INSTRUCTION AIRCURTAIN

Scale: Blad: 1 /1 Versie:

Tolerantie	Nominale maten	0 t/m 6	> 6 t/m 30	> 30 t/m 1000	> 1000 t/m 2000	> 2000 t/m 4000
	Plaatwerk	± 0.2	± 0.5	± 1	± 1	± 2
	Draai- en freeswerk	Volgens NEN-ISO 2768-m				

Ra Ra Ruwheid Volgens NEN 3634

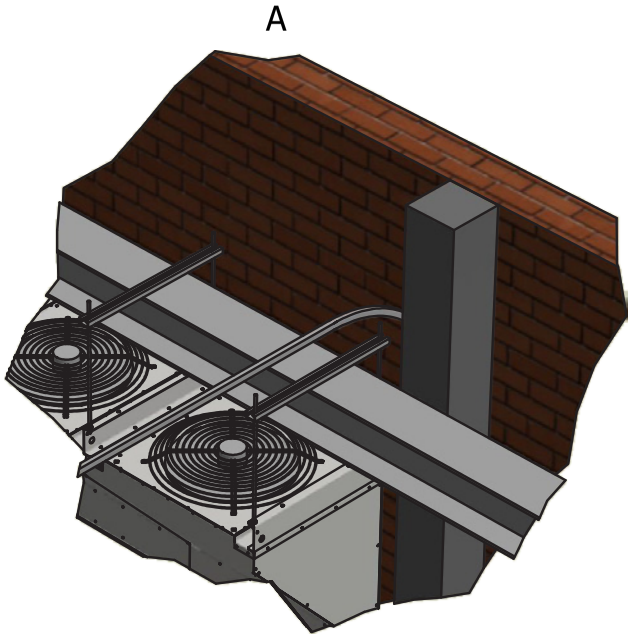

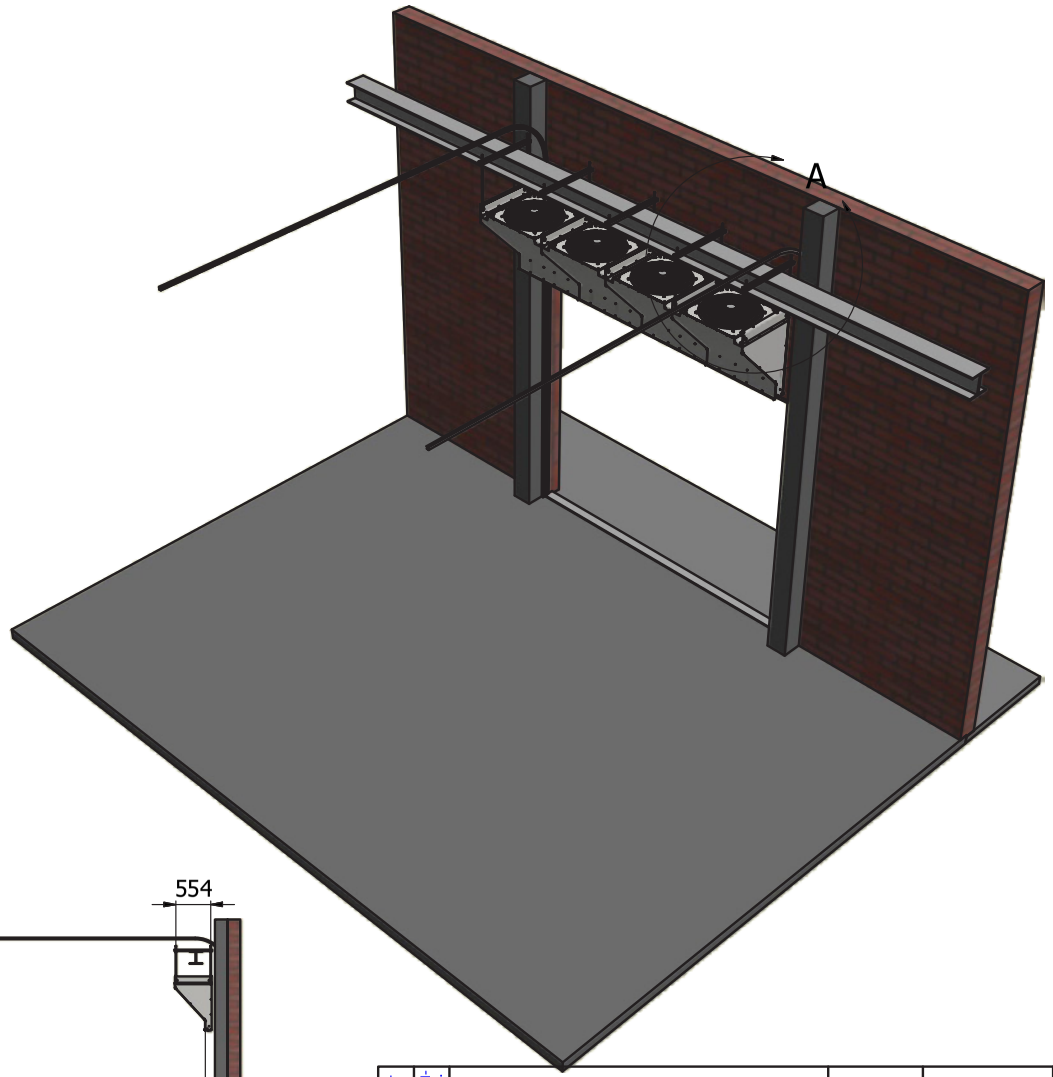

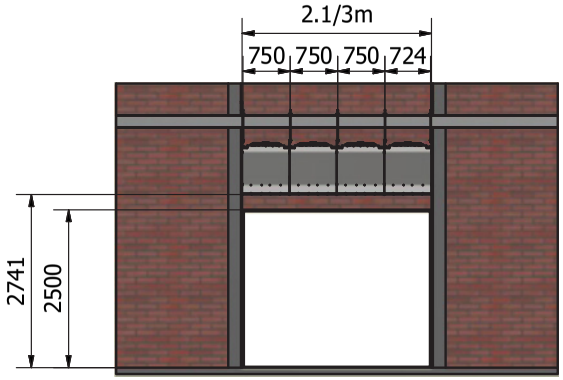

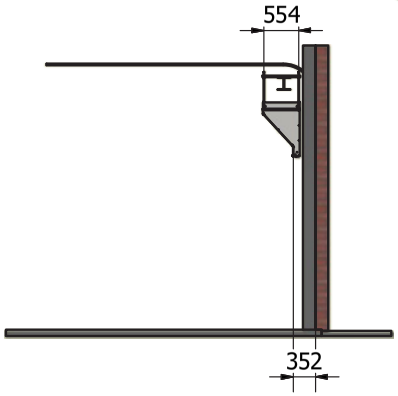

ST.-NR.	AAN-TAL.	BENAMING	MATERIAAL	KODE/OPM.	VER.

Property of [redacted] B.V. VEENDAM, HOLLAND.

T200 Horizontaal

Nominale maten	0 t/m 6	> 6 t/m 30	> 30 t/m 1000	> 1000 t/m 2000	> 2000 t/m 4000
Tolerantie: Plaatwerk	± 0.2	± 0.5	± 1	± 1	± 2
Tolerantie: Draai- en freeswerk	Volgens NEN-ISO 2768-m				

Projekt :

Datum: 6-4-2017

Getekend: R. Nikolaas

Gecontroleerd: K.S. Dijkstra

Code nummer: T200 Horizontaal

Scale: Blad: 1 /1 Versie:

Ra Ra Ruwheid Volgens NEN 3634

PL

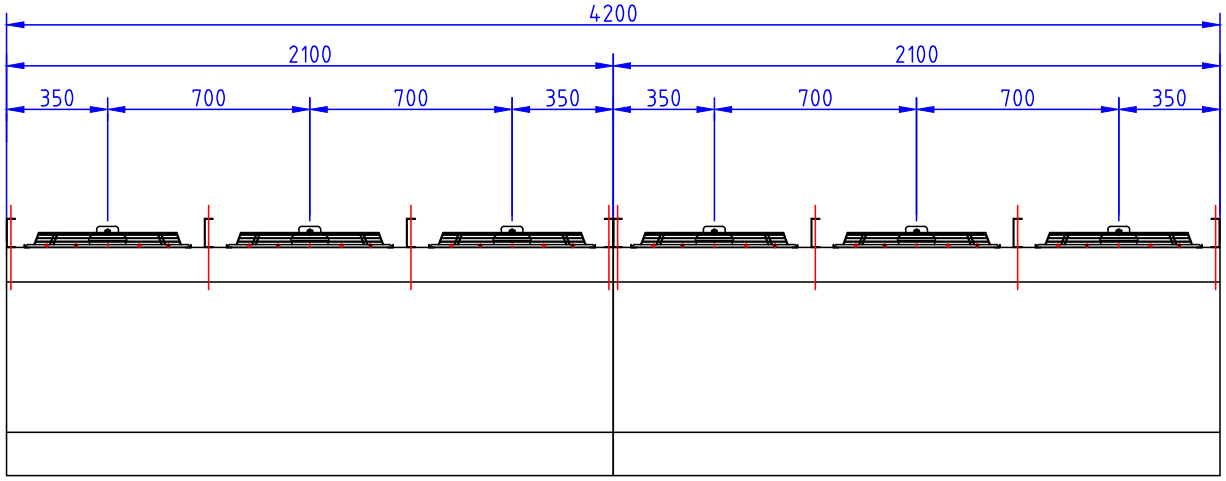

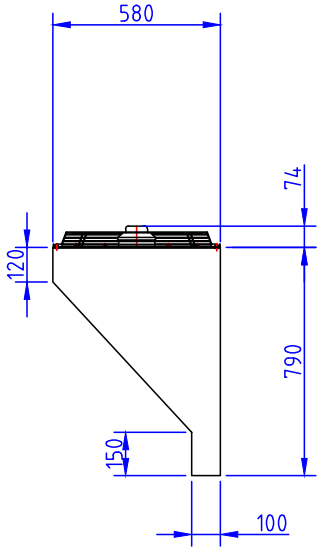

TYPE	KODE	ST-NR	AAN-TAL	BENAMING	MATERIAAL	NORMAAND./AFM.	KODE/OPM.	FORM.

Property of B.V. VEENDAM, HOLLAND.

Projekt :

Scale :

Get.: TJ

Dat.: 06-'11

Gec.:

AIR CURTAIN T200

V11-137

Blad : 1

				Nominale maten	0 t/m 6	> 6 t/m 30	> 30 t/m 1000	> 1000 t/m 2000	> 2000 t/m 4000
				Tolerantie Plaatwerk	± 0.2	± 0.5	± 1	± 1	± 2
				Draai- en freeswerk	Volgens NEN-ISO 2768-m				

Ra/ Ra/ Ruwheid Volgens NEN 3634

W.NR.	OPMERKING / REMARKS	INDEX	DATUM / DATE	NAAM / NAME
0	BASIS ONTWERP BASIC DESIGN	0	15-06-2011	T.Jansen

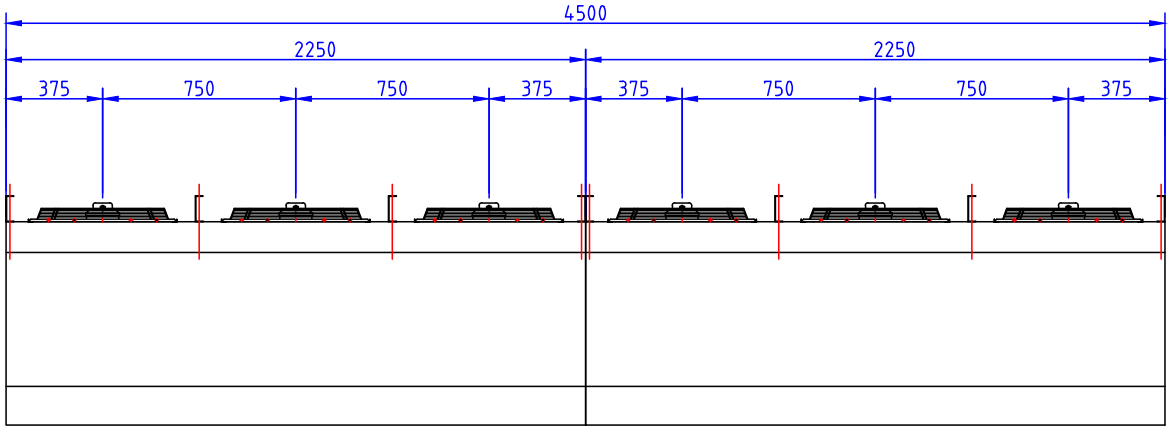

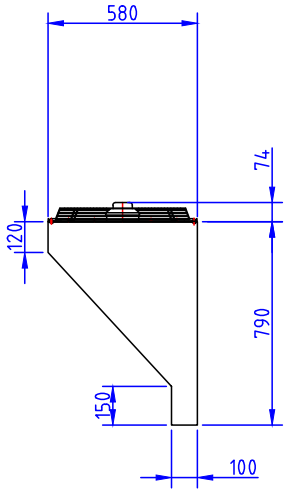

TYPE	KODE	ST-NR	AAN-AL	BENAMING	MATERIAAL	NORMAAND./AFM.	KODE/OPM.	FORM.

Property of [redacted] B.V. VEENDAM, HOLLAND.

Projekt :

Scale :

Get.: TJ

Dat.: 06-'11

Gec.:

AIR CURTAIN T200

V11-137

Blad : 2

	Nominale maten	0 t/m 6	> 6 t/m 30	> 30 t/m 1000	> 1000 t/m 2000	> 2000 t/m 4000
Toleranties	Plaatwerk	± 0.2	± 0.5	± 1	± 1	± 2
	Draai- en freeswerk	Volgens NEN-ISO 2768-m				

Ra/ Ra/ Ruwheid Volgens NEN 3634

W.NR.	OPMERKING / REMARKS	INDEX	DATUM / DATE	NAAM / NAME
0	BASIS ONTWERP BASIC DESIGN	0	15-06-2011	T.Jansen

PL

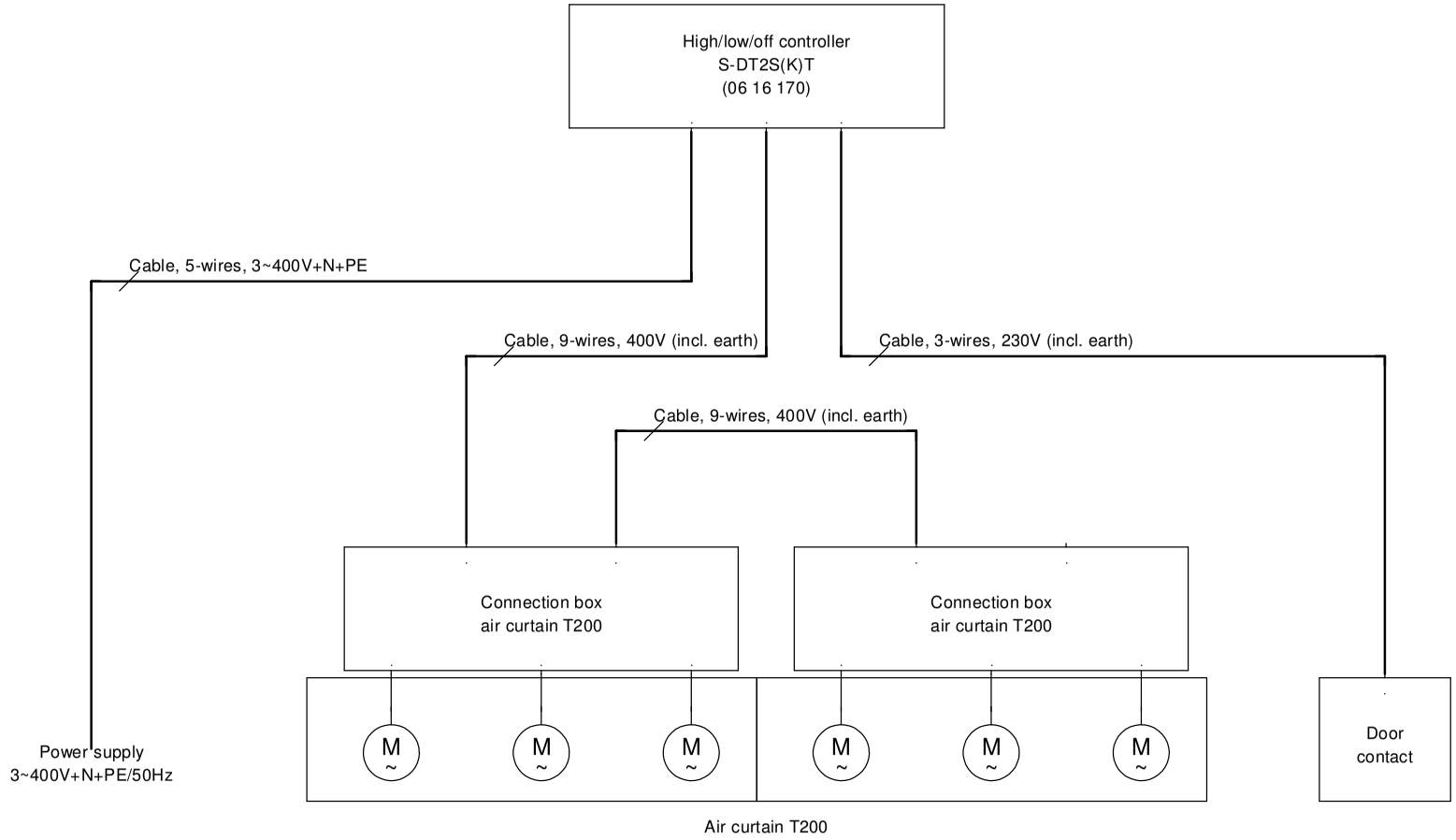

mark klimaattechniek		AIR CURTAIN T200 - SOLARIS	Wiring overview			Schema nummer	OFF2014-02-07-01		
			Get.	J.W.	Datum	07.02.2014	Groep	Tanner	Type
			Gec.		Norm		Art.nr.		Versie 0.1

1

4. 4.2.2-GB	**Motor protection - and switching unit** **Switching unit for 3~ motors with two speeds (Y/▲ change-over)**	Type: **S-DT2S(K)T**

PL

Examples of applications for switching 3~ fans in two steps

Manual 2-step speed change-over (**Y**/▲) of one or more 3~ fans e. g. in:

heat exchangers (as warm-air heaters), hoods, ventilation of rooms.

- Via potential-free contact (e. g. of thermostat type SRE1G) the device can be switched ON / OFF in the preselected step. Thus simple temperature control is accomplished.
- Type S-DT2S**K**T includes potential-free and 230 V power on contacts for the connection of damper control motors or gas valves (hoods application) (see connection example on back).

Equipment

- Restart the drive unit after cooling by switching off and back on
- Remote control (ON/OFF) via potential-free contact (terminals ”RT”-”RT”).
- Motor protection using thermocontact connection (terminals "TK"-"TK"). Automatic switch-off by motor over-temperature. Restart after cooling the drive unit by switch-off and after that switch on the mains voltage or by step-switch ("reset").
- A power on lamp and a control fuse are integrated.
- Automatic switch on after power failure.
- Type S-DT2S**K**T (additional power on contacts)
  - Potential-free changer (terminals 11, 12, 14)
  - 230 V switched and constant voltage

Enclosed version IP 54

Type: **S-DT2ST** Part-No. 301024
Type: **S-DT2SKT** Part-No. 301034 (add. contacts)

Technical data

- Line voltage 3~ 400 V, 50/60 Hz
- Rated current 10 A
- Max. power of motor 4 kW
- Max. line fuse 10 A
- Internal equipment fuse T 2 A (5x 20 mm)
- Max. ambient temperature + 40° C
- Max. contact load (type S-DT2S**K**T)
  - · Potential-free changer (terminals 11, 12, 14) 250 V AC / 2 A
  - · 230 V switched and constant voltage max. 1 A
- Protection class IP54
- Weight approx. 1.1 kg
- Plastic housing (ABS)
  - · top: light grey RAL 7035
  - · bottom: dark-grey marbled UN 7005

Dimension sheet

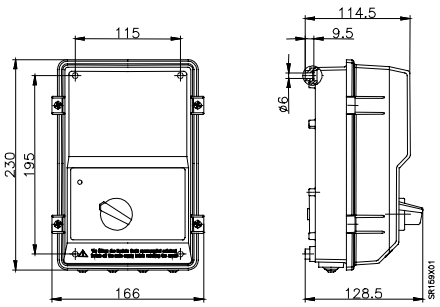

Connection diagram

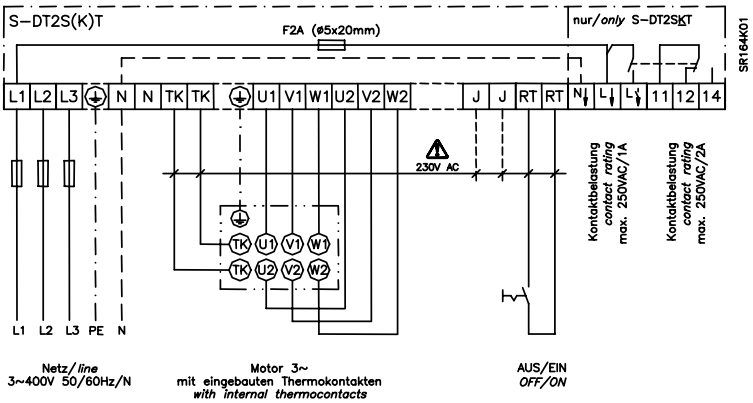

Ziehl-Abegg AG
Heinz-Ziehl-Straße
D-74653 Künzelsau

Tel.: +49 (0) 7940 16-0
Fax: +49 (0) 7940 16-200
info@ziehl-abegg.de http://www.ziehl-abegg.de

ZIEHL-ABEGG

Connection example for damper control motors

Connection of damper control motors (different models) is possible via the potential-free contacts or via the 230 V contacts of the power on relay. This relay rises, if the device is activated and the fan is running. By switching off via remote control (terminals ”RT”-RT”) or in case of motor fault (interruption terminals ”TK”-”TK”) the relay falls off.

For damper control motors with ”single-wire-control” connection with constant voltage (also in switch position ”0”) for ”damper CLOSE”.

For motors with ”single-wire-control”
- damper ”OPEN”: if fan is running, 230 V at terminal
- damper ”CLOSE”: constant voltage at terminal L, if fan is not running (also in switch position ”0”)

For motors with ”spring return”
- damper ”OPEN”: if fan is running, 230 V at terminal
- damper ”CLOSE”: via spring return (if no voltage at)

For motors with ”2-wire-control”
- damper ”OPEN”: if fan is running, voltage at terminal 14
- damper ”CLOSE”: voltage at terminal 12, fan is not running (also in switch position ”0”)

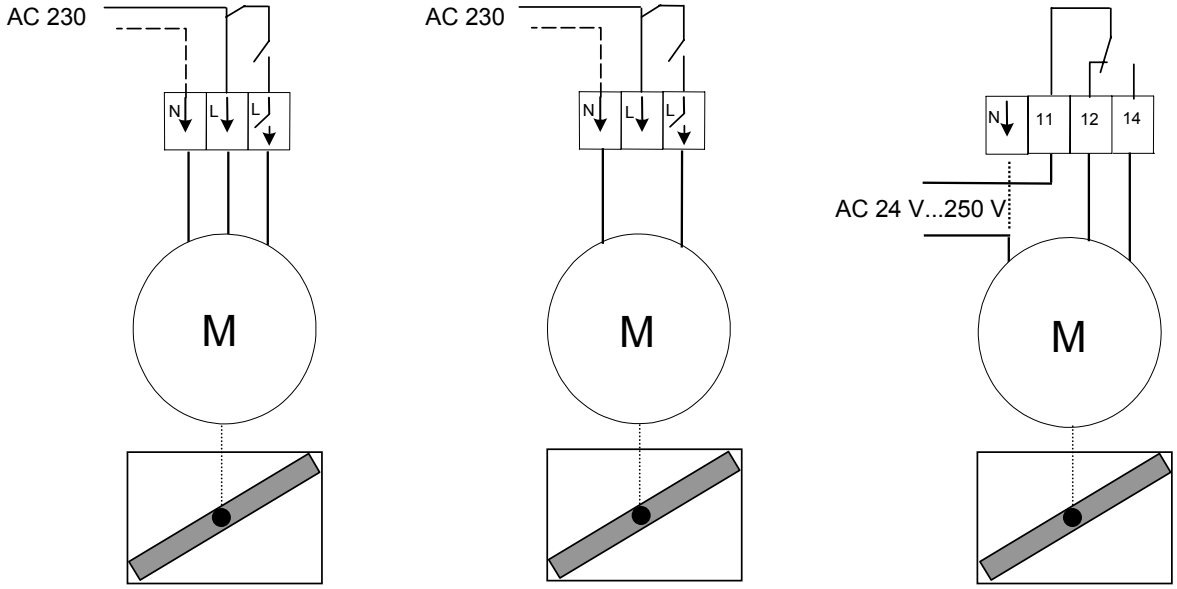

MARK POLSKA Sp. z o.o
UL. JASNOGÓRSKA 27
42-202 CZĘSTOCHOWA (POLSKA)
PHONE +48 34 3683443
FAX +48 34 3683553
info@markpolska.pl
www.markpolska.pl